Castel
Porcelánicos · baños · griferías

Características Técnicas

ODESSA MONOMANDO BAJO

ADVERTENCIAS.

a) Para mayor durabilidad de su ODESSA MONOMANDO BAJO se recomienda limpiar con agua, vinagre blanco y con una esponja o paño suave , no usar fibras, cloros , abrasivos ni ácidos que dañen el acabado

b) Antes de instalar su ODESSA MONOMANDO BAJO se debe preparar salida de drenaje y presentarlo para asegurar dimensiones y cortes necesarios de encimeras

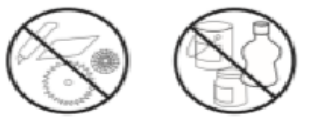

Tipo	Monomando bajo
Codigo Castel	(73011 N)
Acabado. Negro	
Monomando	Agua fría y caliente
Conexión	Entrada 1/2
Material	Cuerpo de latón
Presión	1 a 5.0 kg/cm
Cartucho	Cerámico
Origen	RPC
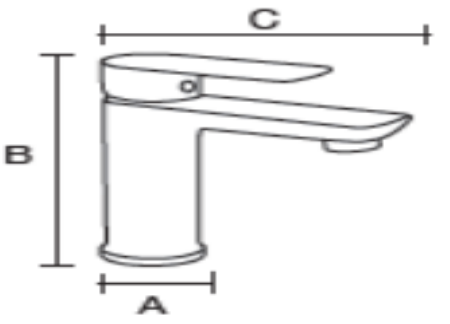
A: 50 mm
B: 161 mm
C: 150 mm