Castel
Porcelánicos · baños · griferías

Características Técnicas

DAMASCO MONOMANDO BAJO

ADVERTENCIAS.

a) Para mayor durabilidad de su DAMASCO MONOMANDO BAJO se recomienda limpiar con agua, vinagre blanco y con una esponja o paño suave , no usar fibras, cloros , abrasivos ni ácidos que dañen el acabado

b) Antes de instalar su DAMASCO MONOMANDO BAJO se debe preparar salida de drenaje y presentarlo para asegurar dimensiones y cortes necesarios de encimeras

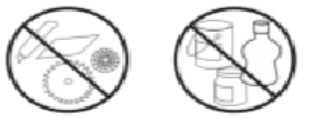

Medidas	17 x 14 cm (3212C)
Tipo	Monomando bajo
Codigo Castel	(3212C)
Acabado	Cromo
Monomando	Agua fría y caliente
Conexión	Entrada 1/2
Material	Cuerpo de latón
Presión	0.25 a 4.0 kg/cm
Cartucho	Cerámico
Origen	RPC
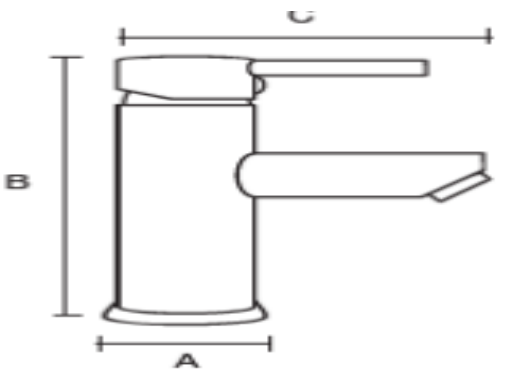
A: 53 mm
B: 175 mm
C: 170 mm