Castel
Porcelánicos · baños · griferías

Características Técnicas

SANITARIO VENUS PRO BLANCO

ADVERTENCIAS.

a) Nuestro producto Bajo condiciones normales de uso, deberá ser limpiado con detergente o jabones suaves y agua. Para remover manchas difíciles utilice limpiadores aceptados comercialmente (no industriales) y un cepillo de cerdas de nylon. No use materiales de limpieza abrasivos y/o corrosivos.

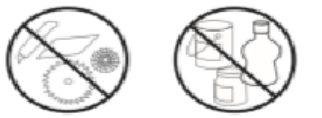
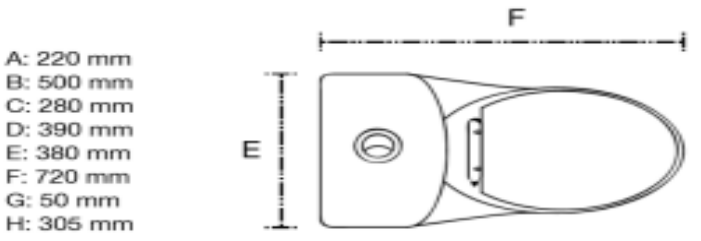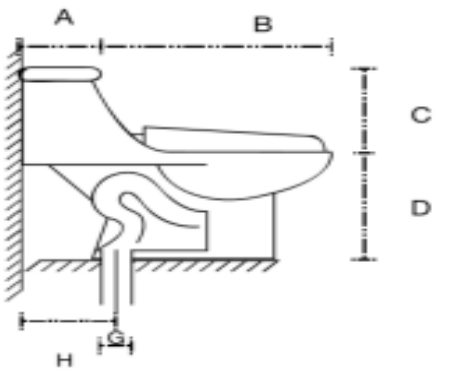
Medidas	67 / 72 / 38
Tipo	One Piece (tanque mas taza en una sola pieza)
Grado	Ecológico doble descarga
Acabado	Cerámica Esmaltada
Consumo	Menos de 5 litros / 1,3 galones
Descarga	Doble descarga . 4,8 a 6 Lts solidos, 3 a 3,2 Lts Líquidos
Sistema de Descarga	3 pulgadas
Normatividad	NOM ? 009 ? CNA - 2001
Calidad	A , primera clase
Solidos	Descarga 1000 gr
Mecanismo de descarga	Botón en la parte superior del tanque sistema Push
Asiento	Cierre lento
Espejo de agua	Amplio
Incluye	Válvula de admisión y descarga , botón doble, tapa tanque (cerámica) , tapa asiento
Origen	RPC